Slimline top mounted cold water tap stainless steel

Slimline opbouw wastafelkraan koud water rvs
met inbouwdeel

800-1720 / 800-1723 / 800-1724 / 800-1725 / 800-1729

installation

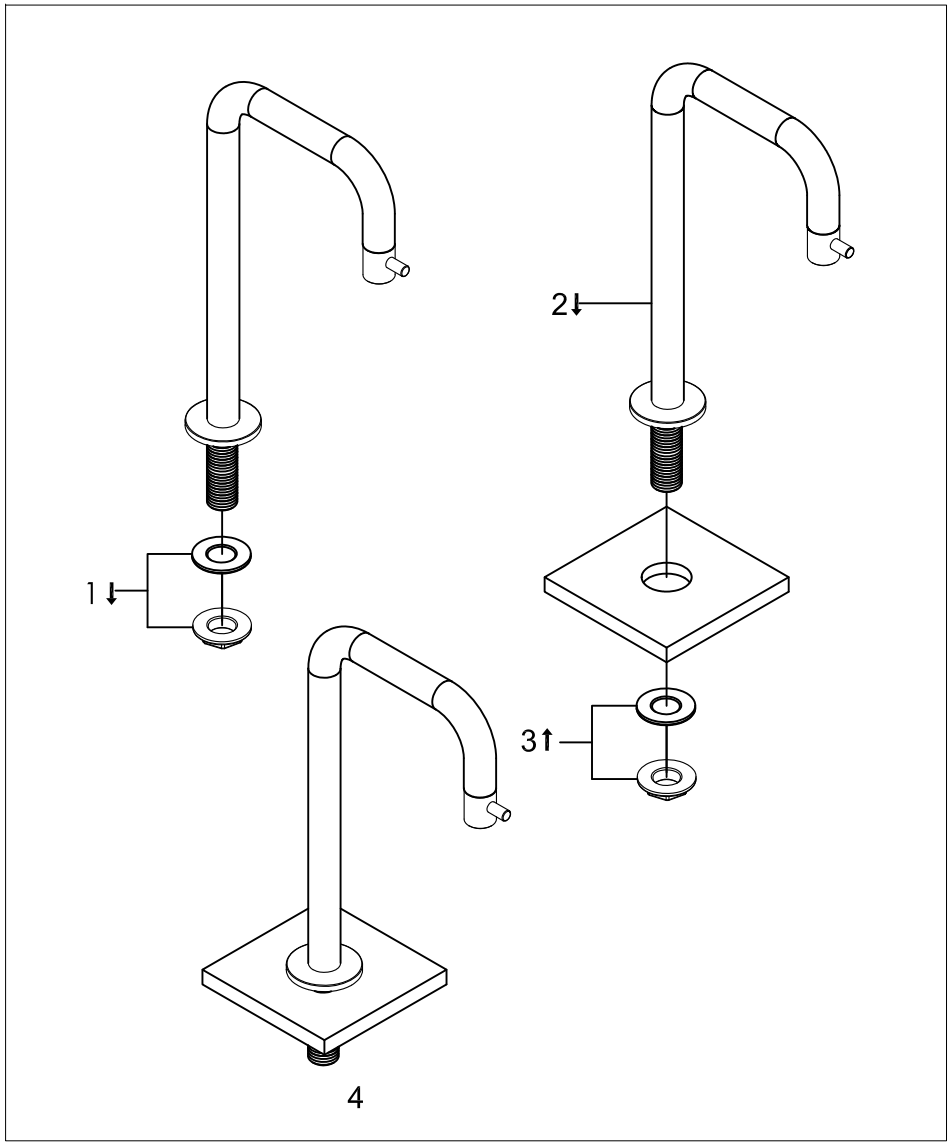

technical diagram

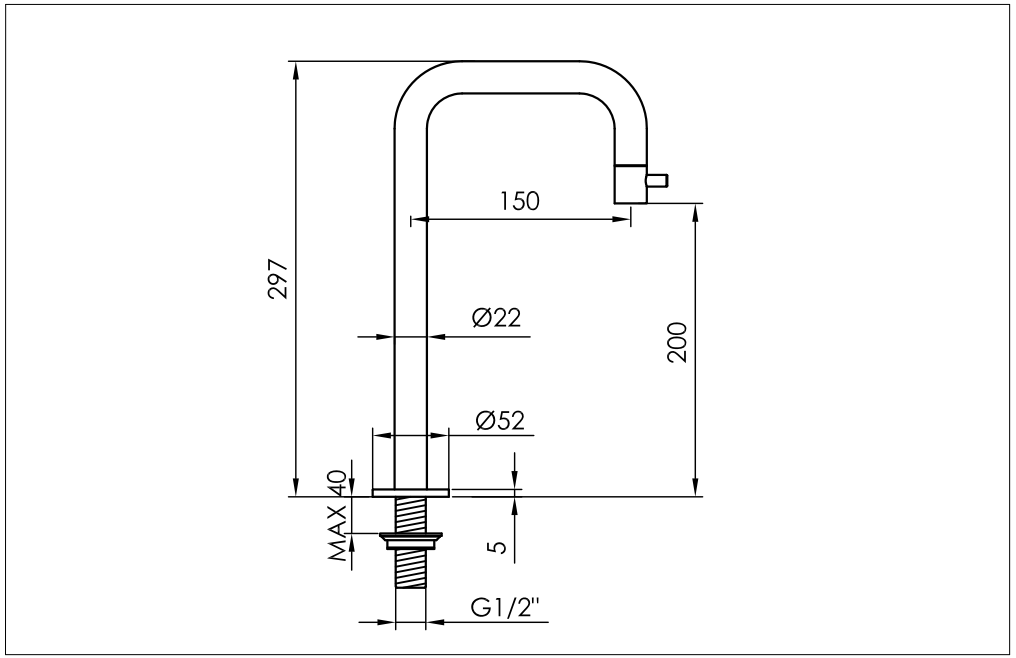

explosion diagram

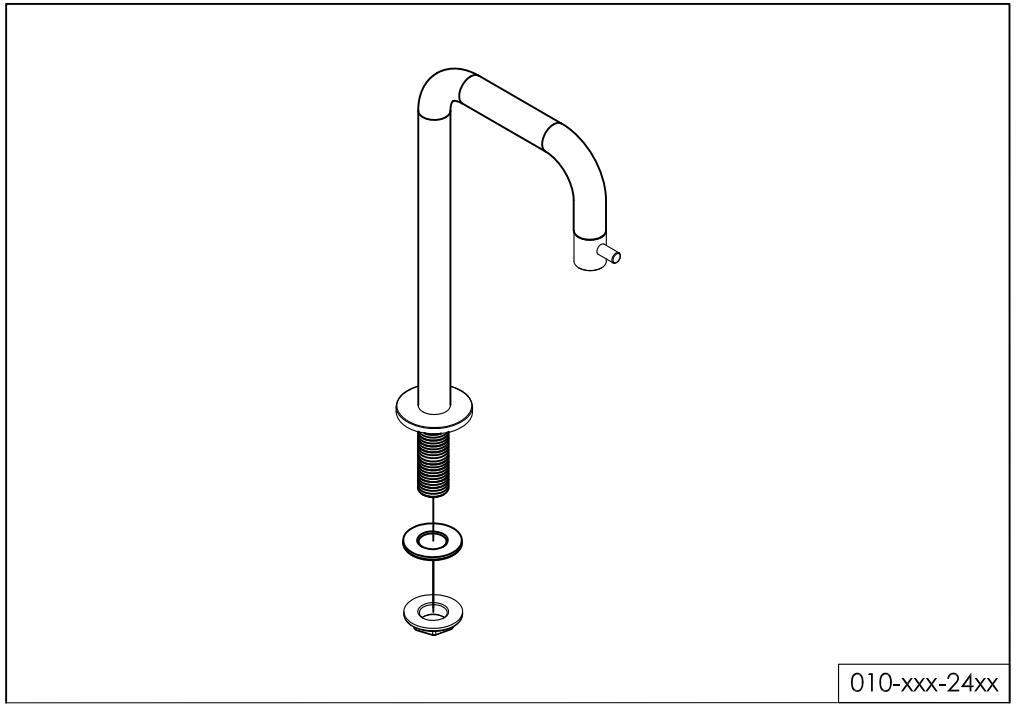

010-xxx-24xx